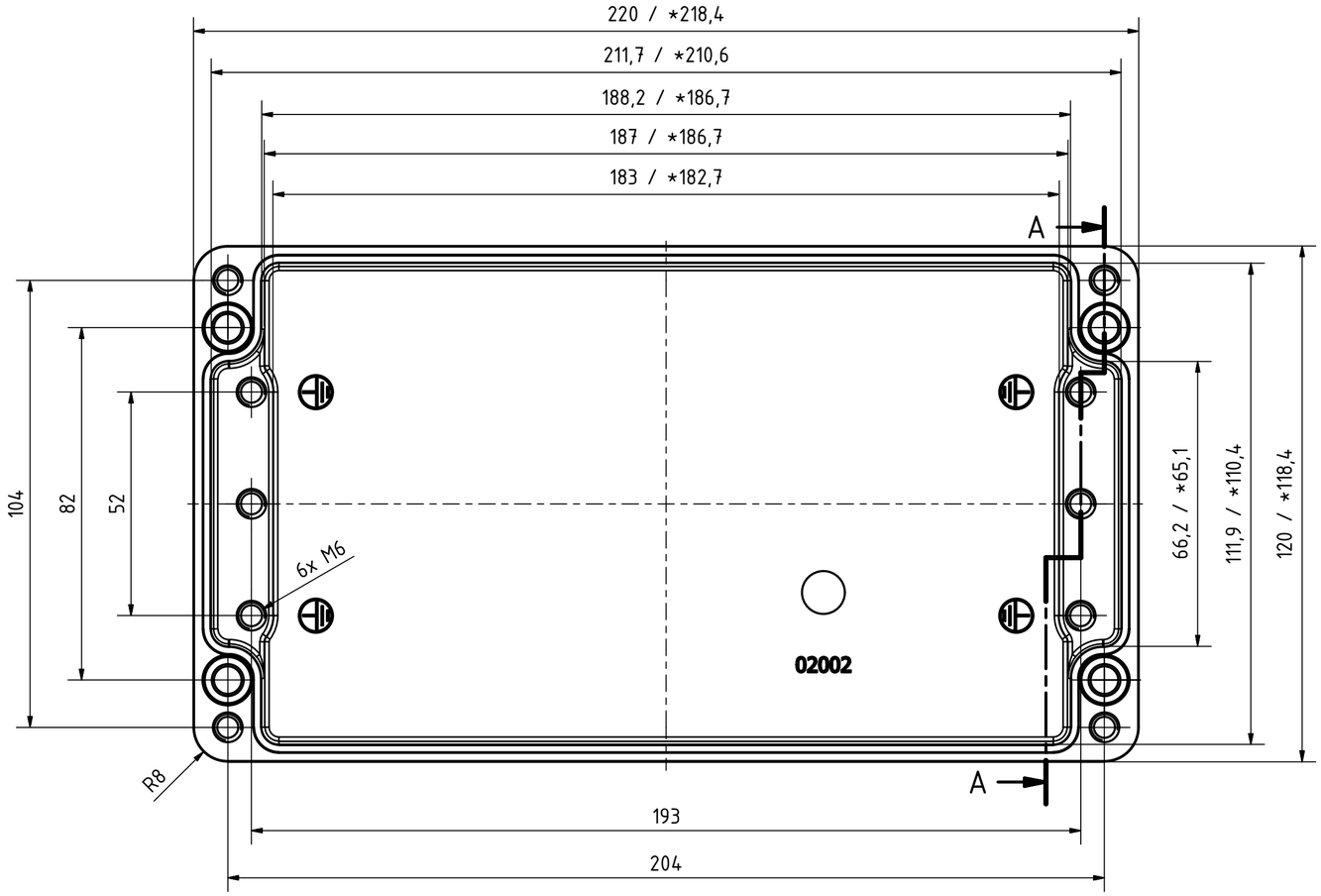

A–A

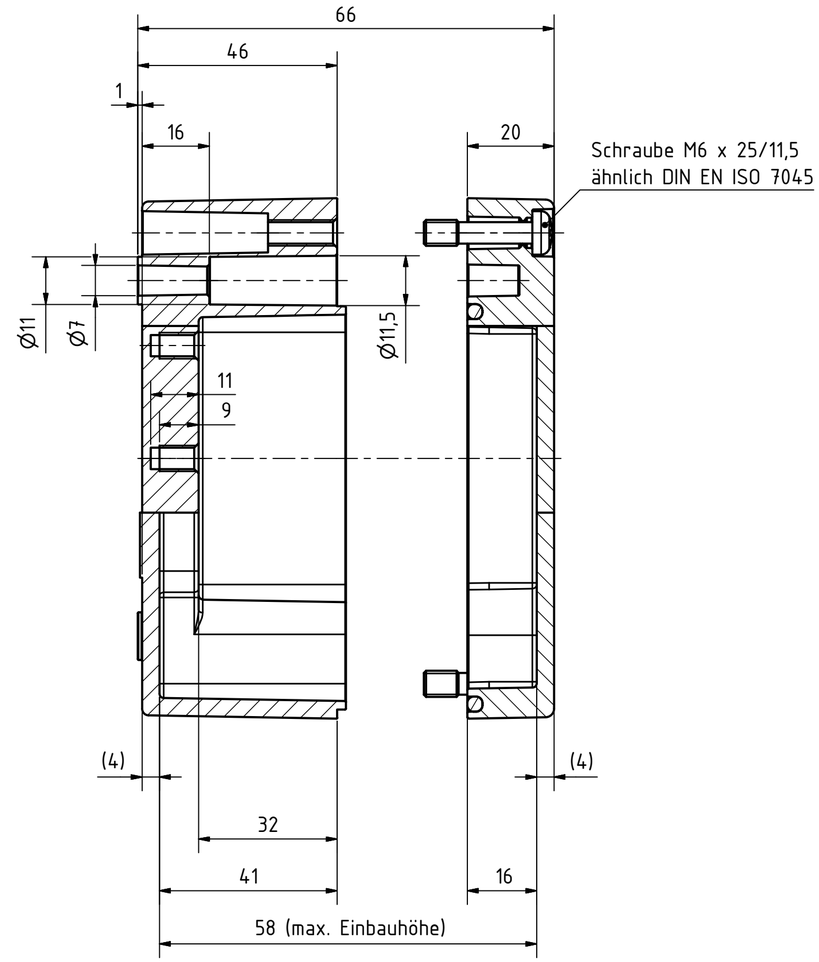

Bestell-Nr.: 0101102000

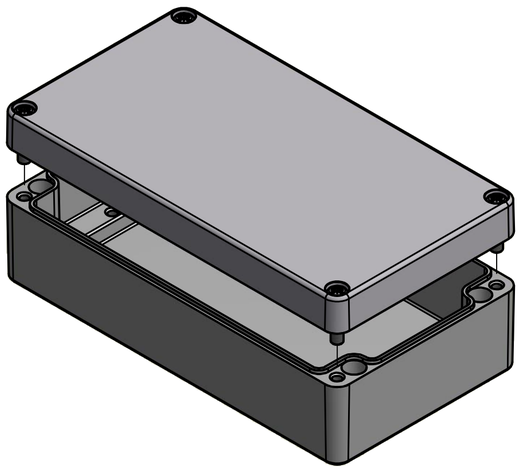

Angegebene Maße basieren auf das unlackierte Rohteil! / Stated dimensions based on the unpainted enclosure!
* = Durch Formkonizität bedingte Verjüngung / Dimensions may deviate at the bottom due to conical form (mold deforming)

MULTI-BOX THE BOX COMPANY				(Zul.Abw.) ISO 2768 - K DIN 1688 GTA 13/5	(Oberfläche) Pulverb. RAL 7001	Maßstab: 1:1 (1:2)	Gewicht: -
				DIN-A2		Werkstoff: EN AC-AlSi9	
					Datum / Name	Benennung:	
				Bearb.	22.10.2014 R.Rentz	MBA 221265 (RAL 7001)	
				Gepr.			
				Norm			
				MULTI-BOX GmbH Wallücker Bahndamm 7 D-32278 Kirchlengern www.multi-box.com		Zeichnungsnummer: 0101102000-MBA_221265	Blatt 1 Bl. 1
Zust.	Änderung	Datum	Name	(Urspr.)		(Ers. f.:)	(Ers. d.:)